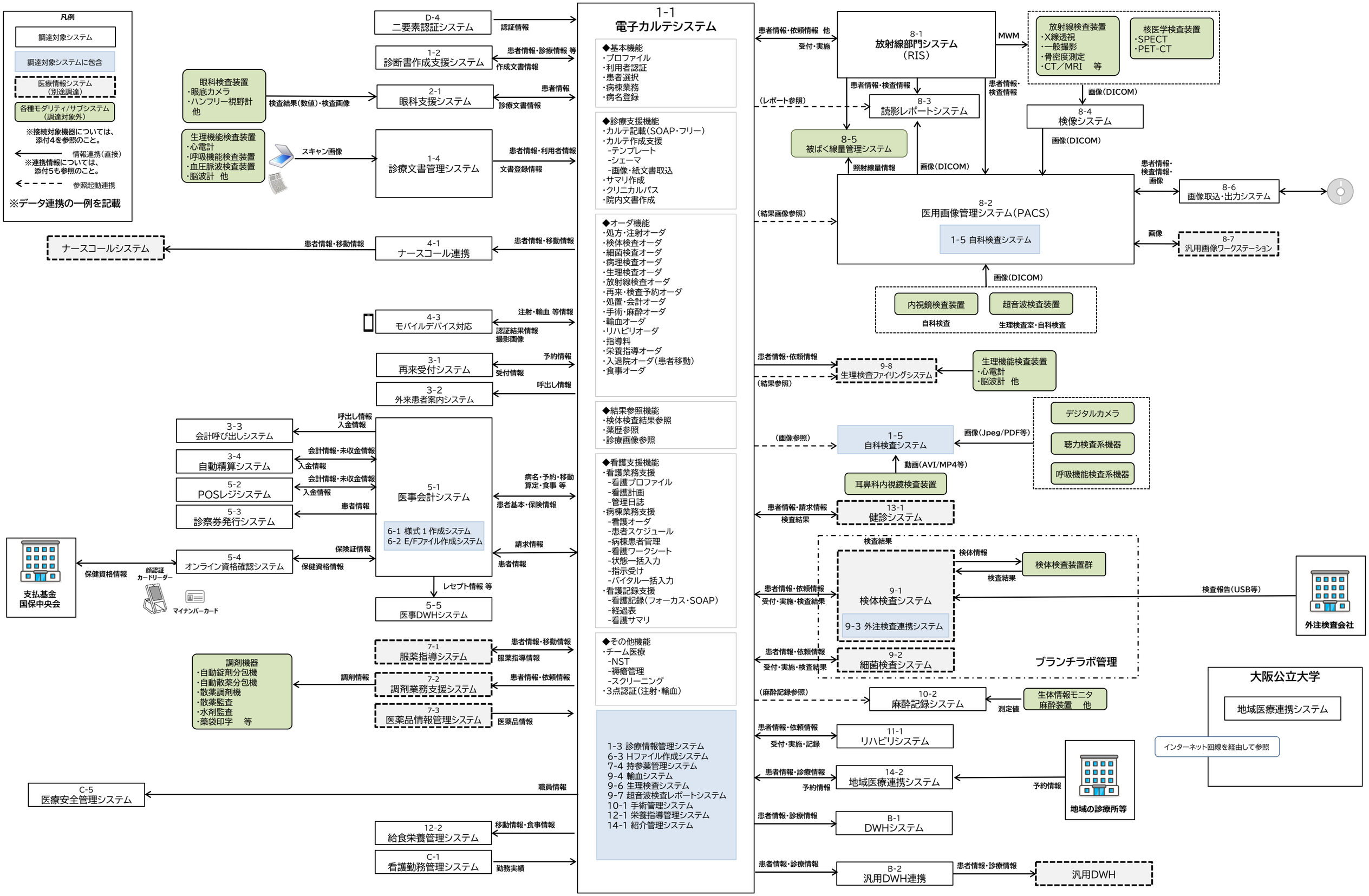添付３ 医療情報システムの構成図